ETRAI SRL
WATER TREATMENT

CATÁLOGO GENERAL DE PRODUCTOS Y SERVICIOS

2024

Ventas: *ventas@etrai.com / 67408280*
Servicio técnico: *serviciotecnico@etrai.com / Telf.: 71481983*
Proyectos: *proyectos@etrai.com / Telf.: 71733407*
La Paz I Cochabamba I Santa Cruz

www.etrai.com

ETRAI SRL
WATER TREATMENT
ventas@etrai.com /67408280

MISIÓN

Proveer soluciones integrales y de calidad en el tratamiento de agua mediante la adecuación de nuestro portafolio de productos, equipos y servicios enfocados a satisfacer las necesidades de nuestros clientes, con personal calificado y con compromiso por la excelencia.

VISIÓN

Ser la empresa líder en Bolivia en soluciones para el tratamiento de aguas y áreas relacionadas en el sector publico y privado

VALORES

- Compromiso (superación, disciplina, seguridad en el trabajo)
- Innovación
- Trabajo en equipo (liderazgo, comunicación)
- Respeto y transparencia.

ETRAI SRL
WATER TREATMENT
ventas@etrai.com /67408280

ÁREAS DE TRABAJO

La empresa cuenta con tres áreas especializadas para la atención a nuestros clientes

VENTAS

- Insumos Químicos.
- Equipos para tratamiento de aguas.
- Sistemas para el monitores y control de procesos.

PROYECTOS

- Elaboración de proyectos.
- Ingeniería, Procura, Construcción.
- Puesta en Marcha y Capacitación.

SERVICIO TÉCNICO

- Operación y mantenimiento.
- Instalación, puesta en Marcha de equipos
- Capacitación

Ventas: *ventas@etrai.com / 67408280*
Proyectos y servicios: *proyectos@etrai.com / Telf.: 71733407*
La Paz l Cochabamba l Santa Cruz

[Talleres_etrai]
[2023]

MEDIOS FILTRANTES

ETRAI SRL
WATER TREATMENT
ventas@etrai.com /67408280

Ofrecemos una amplia gama de medios filtrantes para las diferentes sistemas, tanto para poder filtrar, retener olores y/o ablandar el agua.

En nuestro amplio almacén contamos con Stock suficiente para poder atender su necesidad en sus diferentes presentaciones.

ARENA SÍLICE

Para la remoción de partículas y sedimentos

CARBÓN ACTIVADO / ANTRACITA PARA LÍQUIDOS Y GASES

Retención de cloro y contaminantes orgánicos

RESINA DE INTERCAMBIO IÓNICO / CATIÓNICO / ANIÓNICO / LECHO MIXTO

Elimina de dureza del agua

www.etrai.com

ETRAI SRL
WATER TREATMENT
ventas@etrai.com /67408280

ARENA SÍLICE (COD 229)

- Marca: SRL SUPRIME
- Malla #12 ; Tamaño 0,8-1,2mm
- Malla #20; Tamaño 0.45-0.55 mm
- Bolsa de 45,36 Kg (44 L)
- Procedencia: USA

CARBÓN ACTIVADO GRANULADO (COD 93)

- Tipo: Cascara de Coco
- Malla: 12X40
- IY: 950
- Bolsa de 25 Kg (50 L)
- Procedencia: USA

RESINA CATIÓNICA (COD 212)

- Marca: POLIMEX
- Modelo: C-180
- Capacidad de intercambio: 1.9 meq/Ml
- Bolsa de 25 Kg (25 L)

ARENA GARNET (COD 418)

- Marca: OPTA MINERAL INC.
- Malla: #36
- Tamaño: 0.55 – 0.65 mm
- Bolsa de 22.7 Kg (10,48 L)
- Procedencia: USA

ANTRACITA (COD 416)

- Marca: SRL SUPRIME
- Tamaño: 0.6 - 0.8 mm
- Bolsa de 23.6 Kg (28,3 L)
- Procedencia: USA

ARENA (COD 98)

- Marca: WATTS
- Modelo: Micro Z A7200
- Bolsa de 25 Kg (25 L)
- Procedencia: USA

RESINA CATIÒNICA (COD 232)

- Marca: PUROLITE
- Modelo: C100E
- Capacidad de intercambio: 2 meq/Ml
- Bolsa de 25 Kg (25 L)
- Procedencia: USA

RESINA MIXTA (233)

- Marca: RESINTECH
- Modelo MDB-30 ultra
- Bolsa de 25 L
- Procedencia: USA

ARENA VERDE (193)

- Marca: GREEN SAND PLUS
- Tamaño 0.30-0.35 mm
- Bolsa de 20 Kg (42.5 Lb)
- Procedencia: Brasilera

MEDIOS FILTRANTES

ETRAI SRL
WATER TREATMENT
ventas@etrai.com /67408280

Ofrecemos una amplia gama de modelos, tipos y dimensiones de cartuchos filtrantes tanto para los sistemas de filtración, como también para los sistemas de osmosis reversa, en sus diferentes dimensiones de porosidad.

ETRAI SRL WATER TREATMENT
ventas@etrai.com /67408280

FILTRO DE SEDIMENTOS TIPO MELT BLOWN (Material PP)

CÒDIGO	TIPO	PORO	TAMAÑO	Cap.: (L/min)
22	MELT BLOWN	1 µ	10”x2,5”	19
84	MELT BLOWN	5 µ	10”x2,5”	19
207	MELT BLOWN	1 µ	20”x2,5”	38
208	MELT BLOWN	5µ	20”x2,5”	38
32	MELT BLOWN	1µ	30”x2,5”	57
240	MELT BLOWN	1 µ	40”x2,5”	76
297	MELT BLOWN	5 µ	40”x2,5”	76
190	MELT BLOWN	5 µ	20”x2,5”	-
239	MELT BLOWN	1 µ	20”x4,5”	38

FILTRO DE CARBÒN ACTIVADO

CÒDIGO	TIPO	TAMAÑO	Cap.: (L/min)
1	TIPO BLOQUE	10”x2,5”	19
160	TIPO BLOQUE	20”x2,5”	38
161	TIPO BLOQUE	20”x4,5”	38

FILTRO DE SEDIMIENTOS TIPO PLISADO (Material PP)

CÒDIGO	TIPO	PORO	TAMAÑO	Cap.: (L/min)
510	TIPO PLISADO	5 µ	10”x4,5”	-
464	TIPO PLISADO	0,2 µ	10”x2,5”	19
466	MELT BLOWN	0,2 µ	20”x2,5”	38
511	TIPO PLISADO	5 µ	20”x4,5”	-
50	TIPO PLISADO DE ALTO FLUJO	1 µ	6”x40”	550

MEMBRANA DE NANO FILTRACIÒN

CÒDIGO	MODELO	TAMAÑO	Cap.: (L/min)
235	CSM MB-50	1,8"X12"	0,13

FILTRO DE SEDIMIENTOS (Material PP)

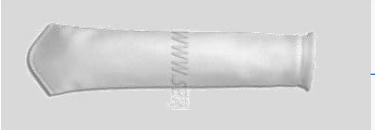

CÒDIGO	TIPO	PORO	TALLA	Cap.: (L/min)
31	TIPO BOLSA	1 µ	#2	250

CARTUCHOS

ETRAI SRL
WATER TREATMENT
ventas@etrai.com /67408280

MEMBRANA DE ÒSMOSIS INVERSA

CÒDIGO	MARCA / TIPO	MODELO	TAMAÑO	Cap.: (L/min)
170	TORAY	TMG-10D	4”x40”	250
462	TORAY	TM-710D	4”x40”	250
77	TORAY	TMG-20D-400	4”x40”	1000
515	VONTRON	LP22 -8040	8”x40”	-
516	VONTRON	LP21 -4040	4”x40”	-

PORTA FILTROS

Porta filtros para cartuchos de todas las medidas, para sistemas de filtración de alto flujo como también para osmosis reversa.

Ofrecemos porta filtros en PVC y en acero inoxidable, dependiendo la necesidad del cliente

ETRAI SRL
WATER TREATMENT
ventas@etrai.com /67408280

PORTA FILTRO (COD 41)

- Porta filtro
- Tamaño: 10x2,5“
- Conexión: in/out: 1"FNTP
- Cuerpo: Azul
- Caudal: 19 L/min

PORTA FILTRO (COD 245)

- Porta filtro
- Tamaño: 20x2,5“
- Conexión in/out: 1"FNTP
- Cuerpo: Azul
- Caudal: 38 L/min

PORTA FILTRO (COD 244)

- Porta filtro BIG BLUE
- Tamaño: 20x4,5“
- Conexión in/out: 1"FNTP
- Cuerpo: Azul
- Caudal: 38 L/min

PORTA FILTRO (COD 246)

- Porta filtro
- Tamaño: 20x2,5“
- Conexión in/out: 1"FNTP
- Cuerpo: Transparente
- Caudal: 38 L/min

PORTA FILTRO (COD 247)

- Porta filtro
- Tamaño: 10x2,5“
- Conexión in/out: 1"FNTP
- Cuerpo: Transparente
- Caudal: 19 L/min

ETRAI SRL
WATER TREATMENT
ventas@etrai.com /67408280

PORTA FILTRO (213)

- Tipo: Filtro bolsa
- Talla: # 2
- Material: UPVC
- conexión: brida 2“
- P max: 5 bar
- Caudal: 250 L/min

PORTA FILTRO INDUSTRIAL (COD 243)

- Tipo: Filtro Bolsa
- Talla: # 2
- Material: SS 304 L
- Conexión in/out: 2" brida
- P max: 10 bar
- Caudal: 250 L/min

PORTA MEMBRANA DE OSMOSIS INVERSA (COD 67)

- Material inox 304L
- Tamaño 4“/1 Elemento
- P max 300 PSI
- Conexión in/out 1/2" FNTP
- Puerto: final

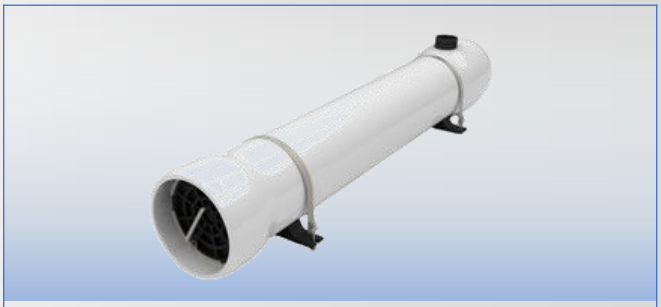

PORTA FILTRO DE ALTO FLUJO (COD 378)

- Tamaño: 6"x40“
- Material: FRP
- Conexión in/out: Coupling 3“
- P max: 10 bar
- Caudal: 550 L/min

ETRAI SRL
WATER TREATMENT
ventas@etrai.com /67408280

ROTÁMETROS DE AGUA

RANGO [LPH]	CONEXIÓN IN/OUT	T max [°C]	CÒDIGO	P max [BAR]
2,5-25	Rosca NPTF 1/2"	50	545	5
6-60	Rosca NPTF 1/2"	50	546	5
0,5-4	Rosca NPTF 1/2"	50	547	5
1-7	Rosca NPTF 1/2"	50	548	5
1,8-18	Rosca NPTF 1/2"	50	549	5
4-36	Rosca NPTF 1"	50	269	5
10-70	Rosca NPTF 1"	50	268	5
20-110	Rosca NPTF 1"	50	214	5
80-220	Rosca NPTF 1"	50	265	5
80-360	Rosca NPTF 2"	50	266	5
220-750	Rosca NPTF 2"	50	267	5

ROTÁMETROS DE AIRE

RANGO [L/min]	CONEXIÓN IN/OUT	T max [°C]	CÒDIGO	P max [BAR]
0,3-3	Rosca NPTF 1/4"	50	270	5
2-10	Rosca NPTF 1/4"	50	271	5

SISTEMAS DE FILTRACIÒN

ETRAI SRL
WATER TREATMENT
ventas@etrai.com /67408280

Son utilizadas para la purificación de agua a altas presiones.

FILTROS DE ARENA
Para la remoción de partículas y sedimentos.

CARBÓN ACTIVADO
Retención de cloro y contaminantes orgánicos.

ABLANDADORES DE AGUA
Eliminación de la dureza del agua.

TANQUES

SISTEMAS DOBLES

www.etrai.com

ETRAI SRL
WATER TREATMENT
ventas@etrai.com /67408280

TANQUE (COD 518)

- Material PRFV
- Tamaño 10"x35" (0,26X0,9m)
- Pmax 150 PSI
- Top:2,5" bottom: none
- Volumen: 38,4 L

TANQUE (COD 148)

- Material PRFV
- Tamaño 12"x48" (0,3X1,21m)
- Pmax 150 PSI
- Top:2,5" bottom: none
- Volumen: 79.5 L

TANQUE (COD 519)

- Material PRFV
- Tamaño 14"x65"(0,36X1,67m)
- Pmax 150 PSI
- Top:4" bottom: none
- Volumen: 148 L

TANQUE (COD 149)

- Material PRFV
- Tamaño 21"x62"(0,53X1,57m)
- Pmax 150 PSI
- Top:4" bottom: none
- Volumen: 330L

TANQUE (COD 176)

- Material PRFV
- Tamaño 24"x72"(0,6X1,82m)
- Pmax 150 PSI
- Top:4" bottom: none
- Volumen: 473 L

TANQUE (COD 520)

- Material PRFV
- Tamaño 30"x72" (0.76 X1.82m)
- Pmax 150 PSI
- Top:4" bottom: none
- Volumen: 697 L

FILTROS DE ARENA

CABEZAL	CÒDIGO	TANQUE	Q [LPH]	MEDIO FILTRANTE
MANUAL	523	PRFV - 12X48”	800	ARENA SÍLICE
MANUAL	526	PRFV - 21X62”	2676	ARENA SÍLICE
MANUAL	529	PRFV - 24X72”	3650	ARENA SÍLICE
MANUAL	532	PRFV - 30X72”	5700	ARENA SÍLICE
MANUAL	536	INOX - SS304L	54000	ARENA SÍLICE

FILTROS DE CARBÓN ACTIVADO

	CÒDIGO	TANQUE	Q [LPH]	MEDIO FILTRANTE
MANUAL	524	PRFV - 12X48”	880	CARBÓN ACTIVADO
MANUAL	527	PRFV - 21X62”	2676	CARBÓN ACTIVADO
MANUAL	530	PRFV - 24X72”	3650	CARBÓN ACTIVADO
MANUAL	534	PRFV - 30X72”	5700	CARBÓN ACTIVADO

FILTROS ABLANDADORES DE AGUA

	CÒDIGO	TANQUE	Q [LPH]	MEDIO FILTRANTE
MANUAL	537	INOX - SS304L	84760	ARENA SILICE
MANUAL	538	INOX - SS304L	84760	ARENA SILICE
AUTOMATICO	525	PRFV - 12X48”	1410	RESINA CATIONICA
AUTOMATICO	528	PRFV - 21X62”	4410	RESINA CATIONICA
AUTOMATICO	531	PRFV - 24X72”	5840	RESINA CATIONICA
AUTOMATICO	535	PRFV - 30X72”	9120	RESINA CATIONICA

ETRAI SRL
WATER TREATMENT
ventas@etrai.com /67408280

CABEZAL AUTOMÁTICO (COD 141)

- Cabezal automático (filtro/suavizador)
- Marca: RUNXIN
- Modelo: F65B3
- Conexión in/out: 3/4“
- Boca:2,5“
- Caudal Máximo: 2 m3/h

CABEZAL AUTOMÁTICO (COD 249)

- Cabezal automático (filtro/suavizador)
- Marca: RUNXIN
- Modelo: F74A3(63610)
- Conexión in/out: 2“
- Boca: 4“
- Caudal Máximo: 10 m3/h

CABEZAL MANUAL (COD 147)

- Cabezal Manual (Filtro)
- Marca: RUNXIN
- Modelo 51110 (N56D1)
- Conexión in/out: 2"
- Boca: 4“
- Caudal Máximo: 10m3/h

CABEZAL MANUAL (COD 146)

- Cabezal Manual (Filtro)
- Marca: RUNXIN
- Modelo: 51104(F56A1)
- Conexión in/out: 1" NTP
- Boca 2,5“
- Caudal Máximo: 4 m3/h

CABEZAL MANUAL (COD 300)

- Cabezal Manual (ablandador)
- Marca: RUNXIN
- Modelo: N64D (61210)
- Conexión in/out: 2"
- Boca 4“
- Caudal Máximo: 10 m3/h

CABEZAL DOBLE ALTERNADO

1.- Marca: RUNXIN / Modelo: F74&F80 / 10 m3/h
COD - 252
2.- Marca: RUNXIN / Modelo: F92X2 / 5 m3/h
COD - 251

ETRAI SRL WATER TREATMENT
ventas@etrai.com /67408280

Aplicaciones: Residenciales / comerciales

- Dosis: 30-40 mj/cm2
- Material: SS 304
- Conexión: NPT

CÒDIGO	MODELO	SENSOR UV	CAUDAL [m3/h]
72	VT4/2	NO	0,8
402	VH 200	NO	2
602	VP600	NO	5,45
94	VP950	NO	10,5
65	VP950M	SI	10,5

Aplicaciones: Industriales (COD 49)

- Modelo OPV-52870
- Acabado: RA 15
- Conexión: Clamp
- Sensor UV: Incluido
- Industrias: Cerveceras / Farmacéuticas / Bebidas y Alimentos

OPTIVEN

- Capacidad: 7,9-500 m3/h
- Dosis: 30-120 mj/cm2
- Material: SS 316L

Aplicaciones: Industriales / Municipales

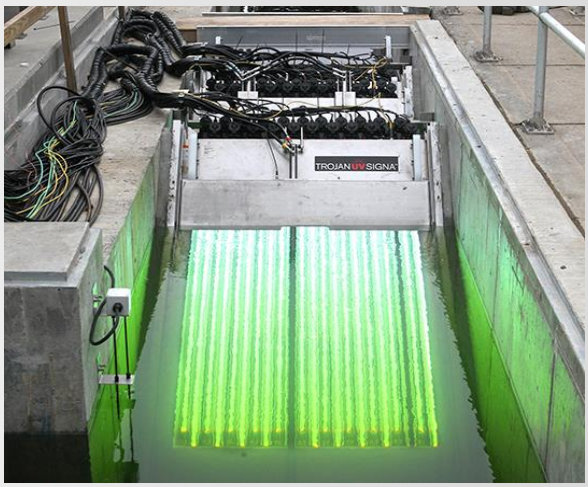

TROJAN UV (AGUAS RESIDUALES)

El sistema esta diseñado para tratar caudales de 20 Galones por minuto (GPM) a 16 millones de galones por dia (MGD) / 4,5 a 2,525 m3/h

EQUIPOS INSTALADOS

ETRAI SRL
WATER TREATMENT
ventas@etrai.com /67408280

Equipo de Osmosis Inversa

- Modelo: E-BWRO-2000A
- Membranas: Toray - USA
- Caudal de permeado: 2000 LPH
- Recuperacion: 75 %
- Rechazo: 25 %
- Potencia: 4 HP, 380 VAC, 50 Hz
- Controlado meditante PLC
- Incluye 8 Membranas 40x40
- Medidor de permeado, recirculacion y rechazo
- Medidor de TDS
- Manometros Hi/Low
- Portamembrana PRFV
- Prefiltro de 1 micrón
- Bomba de alta presión : si
- Bomba de alimentación: No

LABORATORIO

HACH®
Be Right™

Línea de instrumentación y control HACH, con equipos analíticos de agua con mayor rapidez y de forma mas segura, sencilla, ecológica e informativa, a través de su amplia gama de equipos

www.etrai.com

ETRAI SRL
WATER TREATMENT
ventas@etrai.com /67408280

EQUIPOS DE MEDICIÓN EN CAMPO

Multímetro portable de pH / Código: HQ2200 / Parámetros: Cond.; TDS; Salinidad; Oxigeno disuelto (DO) y Oxidation Reduction Potential (ORP) / w/o / Electrodo: Incluido

FOTOMETROS (COD 11)

Colorímetro portátil multiparamétrico / Marca: Hach/ Modelo: DR 900 / Rango de temperatura: 0-50°C / cat: 9385100 / Industria: Americana

REACTOR DIGITAL (COD 563)

Reactor digital / Marca: Hach / Modelo: DRB200/ Temperatura de operación: 37-165°C / Tensión: 230V / cat: LTV082.52.30001 / Industria: Americana

REACTIVOS QUÍMICOS

Reactivo para análisis de DQO /Marca: Hach / Rango: 20-1500 ppm / pk/150 / cat: 2125915 / Industria: Americana

REACTIVOS QUÍMICOS

Test Kit Dureza total / Modelo: 5B / 0 - 30 gpd / Dureza como CaCO3 (1 gpg = 17,1 mg/l

REACTIVOS QUÍMICOS

Reactivo para análisis de hierro / Ferrover / 0,02 a 3,00 mg/L Fe

ETRAI SRL
WATER TREATMENT
ventas@etrai.com /67408280

INJECTA
the perfect dosing

Bombas de dosificación electromagnéticas tienen como finalidad inyectar químicos liquido mediante sus inyectores a cualquier tipo de fluido, estas son usadas en industrias como en laboratorios.

Estas bombas inyectan en pequeñas cantidades y cuentan con un control preciso de dosificación.

BOMBAS DOSIFICADORAS ELECTROMAGNÉTICAS

AT-BX (MANUAL)

CÒDIGO	MODELO	Q [L/h]	P [BAR]
81	AT-BX0	0,4-1,5	20-14
44	AT-BX1	2,5-4,2	20-14
180	AT-BX2	3-8	12-2
181	AT-BX3	7-16	16-2
46	AT-BX4	30-110	5-0,1

AT-MX (DIGITAL)

CÒDIGO	MODELO	Q [L/h]	P [BAR]
86	AT-MT0	2,5-4,2	20-14
179	AT-MT1	2,5-4,2	20-14
45	AT-MT2	3-8	12-2
182	AT-MT3	7-16	16-2
47	AT-MT4	30-110	5-0,1

OL-BP

CÒDIGO	MODELO	Q [L/h]	P [BAR]
48	OL-BP0	5-2	5-7

ETRAI SRL
WATER TREATMENT
ventas@etrai.com /67408280

MEDIOS FILTRANTES / CONSUMIBLES

PRODUCTOS QUÍMICOS PARA TRATAMIENTO DE AGUAS

- Coagulantes
- Floculante aniónico y catiónico
- Neutralizante
- Cloro
- Inhibidor de incrustación
- Desincrustante

PRODUCTOS QUÍMICOS PARA CALDERAS DE VAPOR

- Inhibidor de incrustación
- Desincrustante
- Secuestrante de oxígeno
- Amina neutralizante
- Antiespumante

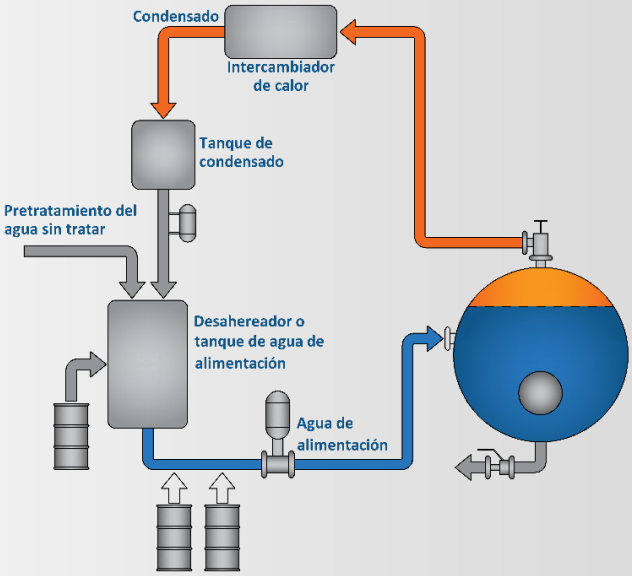

PRODUCTOS QUÍMICOS PARA TORRES DE ENFRIAMIENTO

- Inhibidor de incrustación
- Desincrustante
- Inhibidor de corrosión
- Biosida

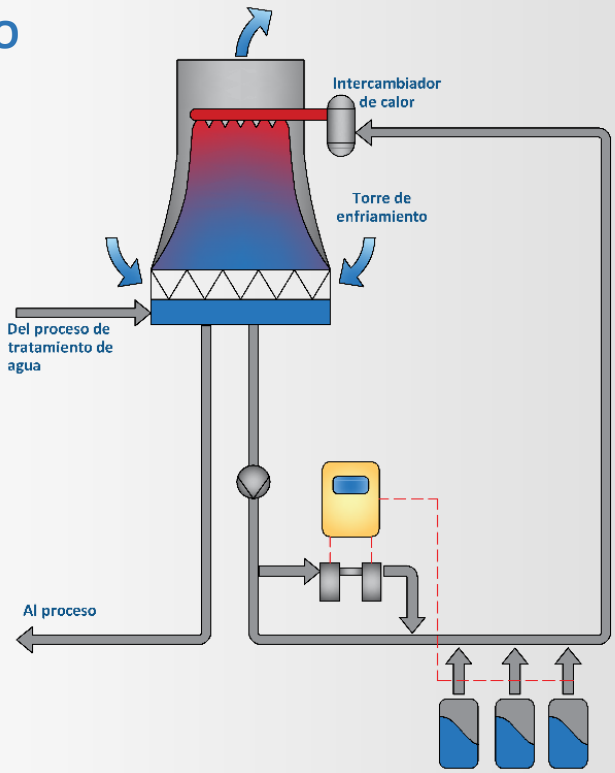

ETRAI SRL WATER TREATMENT

Contamos con numerosos aliados, líderes en sus respectivos campos, para brindarle las soluciones mas adecuadas y con tecnología de punta

TROJAN UV

Aquafine A TROJAN TECHNOLOGIES BUSINESS

VIQUA

INJECTA the perfect dosing

SAVECO A WAMGROUP Brand

run-xin

TORAY

KSH

HACH Be Right™

CNP

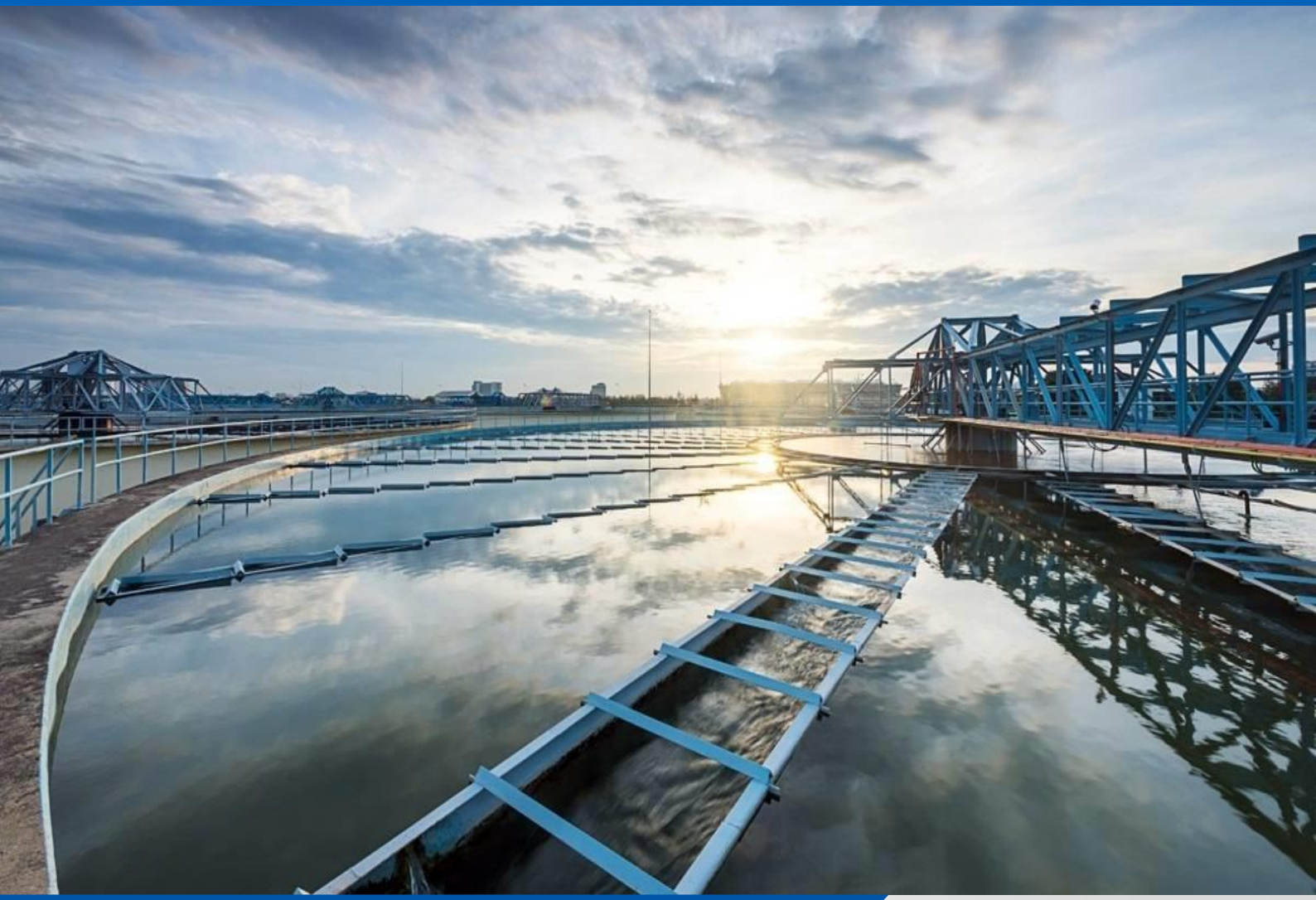

www.etrai.com

Proyectos

Cel: 71733407
E-mail: proyectos@etrai.com

- Elaboración de proyectos.
- Ingeniería, Procura, Construcción.
- Puesta en Marcha y Capacitación.

Servicio técnico

Cel: 71481983
E-mail: serviciotecnico@etrai.com

- Operación y mantenimiento.
- Instalación, puesta en Marcha de equipos
- Capacitación

Ventas: *ventas@etrai.com / 67408280*
La Paz I Cochabamba I Santa Cruz